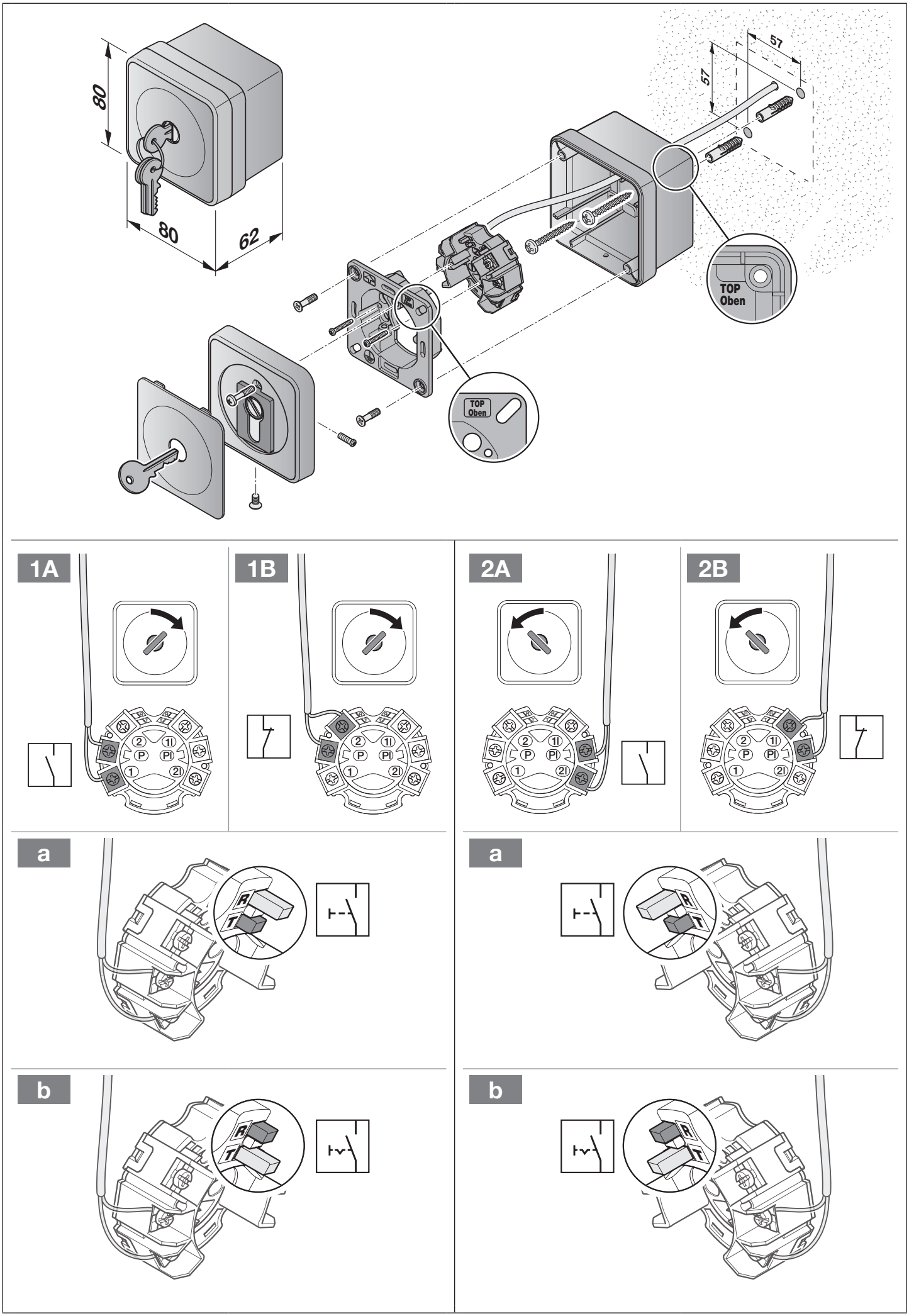
80
80
62
57
57
TOP
Oben
TOP
Oben
1A
1B
2A
2B
a
b
a
b
R
T
R
T
R
T
R
T